DY INNOVATE
118, 13gil, Seokam-ro, Iksan-si, Jeonrabuk-do
Korea

Кран-манипулятор, изготовленный на базе данной КМУ, до пуска в работу подлежит регистрации в органах Ростехнадзора.

КРАНОМАНИПУЛЯТОРНАЯ УСТАНОВКА С КАНАТНОЙ ПОДВЕСКОЙ ГРУЗОЗАХВАТНОГО МЕХАНИЗМА МОДЕЛЬ **SS1926II**

ПАСПОРТ

SS1926II.08.00.000 ПС

РЕГИСТРАЦИОННЫЙ №_____

ВНИМАНИЕ ВЛАДЕЛЬЦА КРАНОМАНИПУЛЯТОРНОЙ УСТАНОВКИ!

1. Паспорт крана-манипулятора должен быть составлен на основании паспорта КМУ.

2. Проектная документация на изготовление крана-манипулятора на автомобильном шасси должна быть разработана специализированной организацией, имеющей разрешение (лицензию) Ростехнадзора на проведение такого вида работ.

3. Изготовление крана-манипулятора должно проводиться специализированной организацией, имеющей разрешение органов Ростехнадзора на выполнение такого вида работ.

4. Разрешение на работу изготовленного крана-манипулятора должно быть получено в порядке, установленном нормативными документами Ростехнадзора.

5. Копии разрешений органов Ростехнадзора на отступление от нормативных документов должны быть приложены к паспорту КМУ.

6. Рекомендуемая производительность гидравлического насос 70 л/мин (52~61cc/rev), рабочее давление 210 кгс/см^2. (другие сведения, на которые необходимо обратить особое внимание владельца КМУ, сведения о рекомендуемых технических характеристиках шасси и гидронасоса, если он не входит в комплект поставки)

   ※ Вышеуказанный параметр рекомендуемой производительности гидравлического насоса на стандартных корейских шасси.

1.1. Общий вид КМУ в рабочем положении с указанием основных размеров.

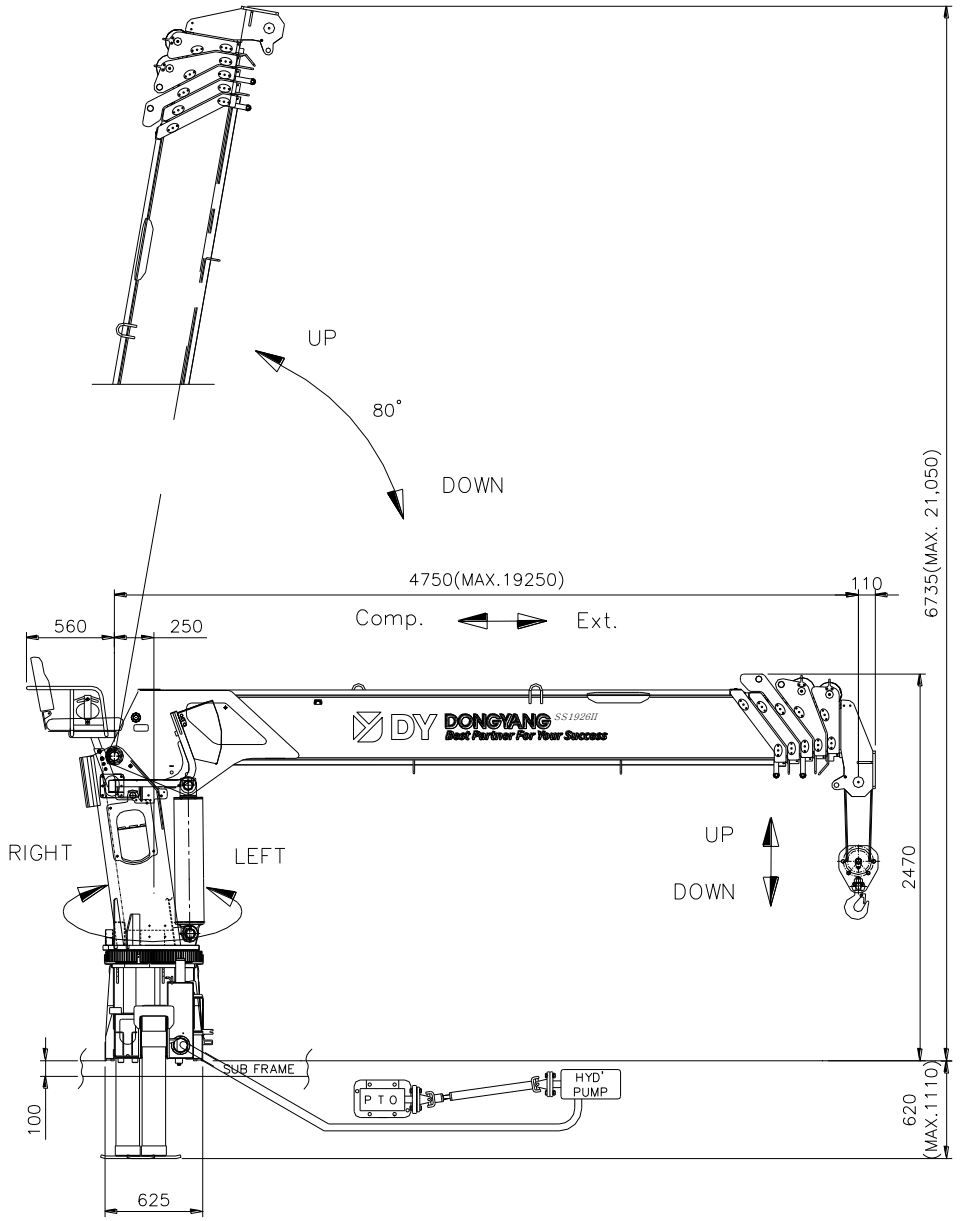

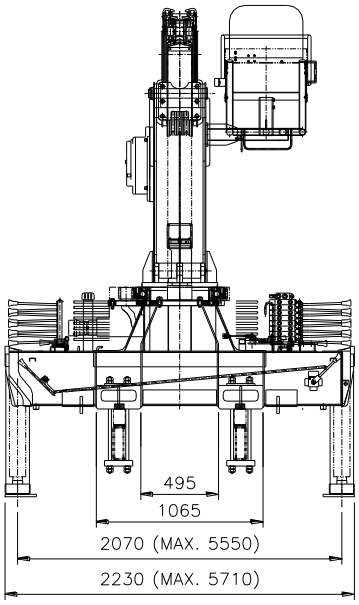

Рис. 1
Краноманипуляторная установка (КМУ) модели SS1926II
в рабочем положении.

Разрешение (лицензия) на применение

№РРС 00-26259 от «02» октября 20 07 г.

Федеральной службы по экологическому,
(Наименование и адрес органа
Госгортехнадзора,
технологическому и атомному надзору
выдавшего разрешение на применение крана)

1 ОБЩИЕ СВЕДЕНИЯ

1.1 Предприятие-изготовитель и его адрем	DY INNOVATE, 118, 13gil, Seokam-ro, Iksan-si, Jeonrabuk-do (Корея)
1.2 Тип КМУ	Гидравлический с телескопической стрелой и гибкой (канатной) подвеской грузозахватного органа
1.3 Индекс КМУ	SS1926II
1.4 Заводской номер	
1.5 Год изготовления	
1.6 Назначение КМУ	Выполнение погрузочно-разгрузочных работ и транспортировка грузов при строительстве различных видов работ
1.7 Группа классификации (режима) по ИСО 4301/1: КМУ (KMU) механизмов: подъема поворота телескопирования	 A4 M4 M4 M3
1.8 Тип привода механизмов	Гидравлический
1.9 Окружающая среда, в которой может эксплуатироваться КМУ: температура, ℃ рабочего состояния $\frac{\text{наибольшая}}{\text{наименьшая}}$, ℃ нерабочего состояния $\frac{\text{наибольшая}}{\text{наименьшая}}$, ℃ относительная влажность воздуха, % Взрывоопасность Пожароопасность	 $\frac{\text{плюс 40}}{\text{минус 40}}$ $\frac{\text{плюс 40}}{\text{минус 40}}$ 85% при температуре плюс 20° не взрывоопасная не пожароопасная
1.10 Допустимая скорость ветра на высоте 10 м для рабочего состояния с грузом, м/с	14
1.11 Допустимый уклон КМУ при максимальном грузовом моменте, градусы	3
1.12 Ограничение одновременного выполнения рабочих операций	Допускается совмещение любых операций

1.13 Род электрического тока, напряжение и число фаз

Назначение цепи	Род тока	Напряжение, В	Число фаз
Силовая	---	---	---
Управления	---	---	---
Системы защиты	Постоянный (D.C)	24 В	Одна
Рабочего освещения	Постоянный (D.C)	24 В	Одна
Ремонтного освещения	---	---	---

1.14 Основные нормативные документы, в соответствии с которыми изготовлена КМУ (обозначение, наименование)	KS - Корейский стандарт, в основе статья 34 Закон об охране труда и технике безопасности (ENFORCEMENT DECREE OF THE OCCUPATIONAL SAFETY AND HEALTH ACT)

2 ОСНОВНЫЕ ТЕХНИЧЕСКИЕ ДАННЫЕ И ХАРАКТЕРИСТИКИ КРАНА-МАНИПУЛЯТОРА

2.1 Основные характеристики КМУ:	
2.1.1 Грузовой момент, тм	
2.1.2 Грузоподъемность нетто, т:	14.0 ton·m
основного подъема:	
максимальная	7.00 ton
на максимальном вылете	0.45 ton
2.1.3 Вылет, м:	
основного подъема:	
максимальный	30kg/19.0 m
минимальный	7,000kg/2.0m
2.1.4 Максимальная высота подъема, м	22.4 m

2.2 Грузовысотные характеристики:

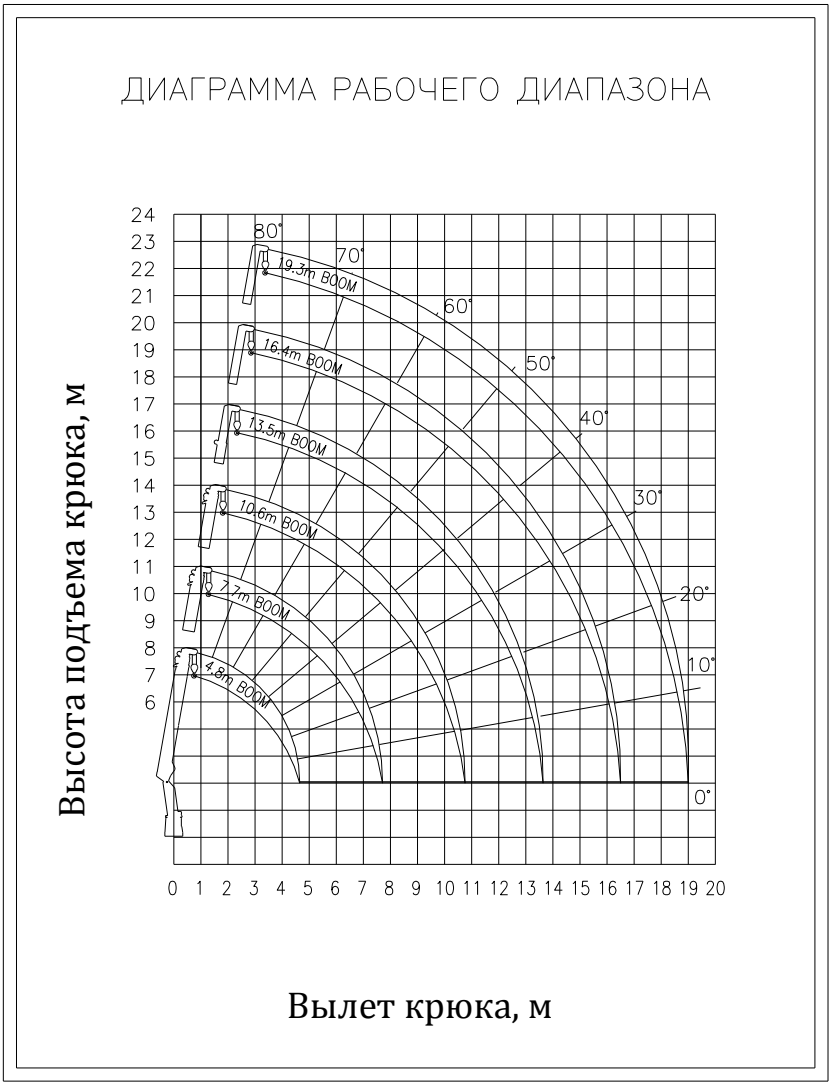

Рис. 2
Диаграмма высотных характеристик
КМУ модели SS1926II

2.2.1 Грузовые характеристики КМУ модели SS1926II

WORKING RADIUS(M)	BOOM LENGTH					
	4.8	**7.7**	**10.6**	**13.5**	**16.4**	**19.3**
2.0	● 7,000	● 5,900				
3.0	● 5,350	4,150	3,700	3,550		
4.0	4,400	3,300	2,850	2,700	2,550	
5.0	**3,600(4.5)**	2,750	2,350	2,200	2,050	1,950
6.0		2,400	2,000	1,850	1,700	1,600
7.0		2,100	1,750	1,600	1,500	1,400
8.0		**1,800(7.4)**	1,550	1,400	1,300	1,200
9.0			1,400	1,250	1,150	1,110
10.0			1,250	1,150	1,050	950
11.0			**1,050(10.3)**	1,050	950	900
12.0				950	850	800
13.0				850	800	750
14.0				**750(13.2)**	750	700
15.0					700	650
16.0					600	600
17.0					**550(16.1)**	550
18.0						500
19.0						**300(19.0)**
Кратность запасовки	4-кратная	(●) 6-кратная				

2.3	Допустимая масса груза, с которой разрешено телескопирование секций стрелового оборудования	В соответствии с грузовой характеристикой

2.4 Геометрические параметры крана-манипулятора

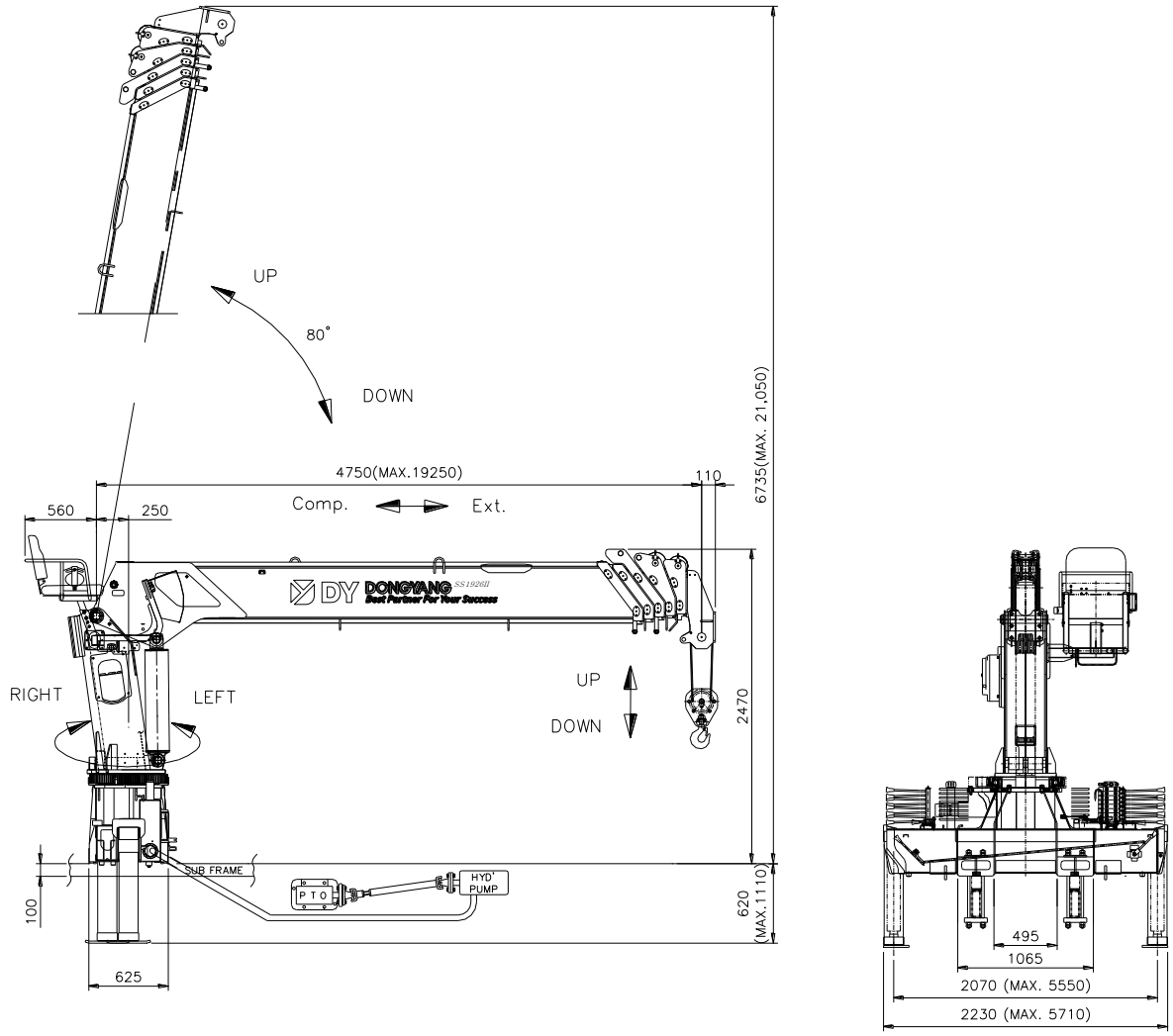

Рис. 3

КМУ модели SS1926II. Схема общего вида.

2.5	Максимальное/минимальное время полного движения механизма стрелового оборудования в обоих направлениях, сек.: выдвижения (втягивания) стрелы подъема (опускания) стрелы	 35 (32) 19 (9.2)
2.6	Частота вращения, об/мин	2.0 об/мин
2.7	Угол поворота (градусы): без груза с грузом	 360 360
2.8	Максимальный крутящий момент механизма поворота, кНм	2.6
2.9	Место управления: при работе при установке на выносные опоры	Блок управления на опорной раме
2.10	Способ управления	Гидравлический, Электрический
2.11	Масса крано-манипуляторной установки (КМУ), т	3.5

3 ТЕХНИЧЕСКИЕ ДАННЫЕ И ХАРАКТЕРИСТИКИ СБОРОЧНЫХ УЗЛОВ И ДЕТАЛЕЙ

3.1 Силовые узлы гидрооборудования механизмов

3.1.1 Гидронасос

Гидравлический насос не входит в комплект поставки КМУ. Сведения о рекомендуемых параметрах гидравлического насоса приведены на обороте титульного листа настоящего в паспорте КМУ.

3.1.2 Гидромоторы:

Позиция на гидросхеме	Поз. 9	Поз. 10
Назначение	Привод грузовой лебедки	Привод механизма поворота
Тип и условное обозначение	JMFX36X01	BMP-80
Номинальный крутящий момент, Нм	15.5	168.7
Номинальное давление рабочей жидкости на входе, МПа (кгс/см^2)	20 (203.9)	20 (203.9)
Номинальная частота вращения, рад/с (об/мин)	125.6(1200)	80.7 (770)
Номинальный расход рабочей жидкости, л/мин	43.2	60.0

3.1.3 Гидроцилиндры:

Позиция на гидросхеме		Поз. 5	Поз. 7
Назначение		Телескопирование секций стрелы	Изменение угла наклона стрелы
Тип, условное обозначение		3-х секционный	2-х стороннее действие
Количество		1	1
Диаметр, мм	Поршня	80/76/86	160
	Штока	55/50/55	105
Ход поршня, мм		2900	623
Усилие, кН	Втягивания	30.3/27.9/42.0	261.8
	Выдвижения	79.2/65.0/90.9	440.1
Номинальное давление рабочей жидкости, кгс/см^2		210	210

Позиция на гидросхеме		Поз. 11	Поз. 13
Назначение		Управление домкратами передних опор	Выдвижение/втягивание передних опор
Тип, условное обозначение		Двухстороннего действия	
Количество		2	2
Диаметр, мм	Поршня	80	40
	Штока	60	25
Ход поршня, мм		560	1740
Усилие, кН	Втягивания	75 (37.5*2)	26 (13*2)
	Выдвижения	172 (86*2)	42 (21*2)
Номинальное давление рабочей жидкости, кгс/см^2		180	180

Позиция на гидросхеме		Поз. 15 (опция)	Поз. 17 (опция)
Назначение		Управление домкратами задних опор	Выдвижение/втягивание задних опор
Тип, условное обозначение		Двухстороннего действия	
Количество		2	2
Диаметр, мм	Поршня	65	40
	Штока	35	25
Ход поршня, мм		410	1100
Усилие, кН	Втягивания	80 (40*2)	26 (13*2)
	Выдвижения	112 (56*2)	42 (21*2)
Номинальное давление рабочей жидкости, кгс/см^2		180	180

3.2 Схемы.

3.2.1 Схема электрическая принципиальная

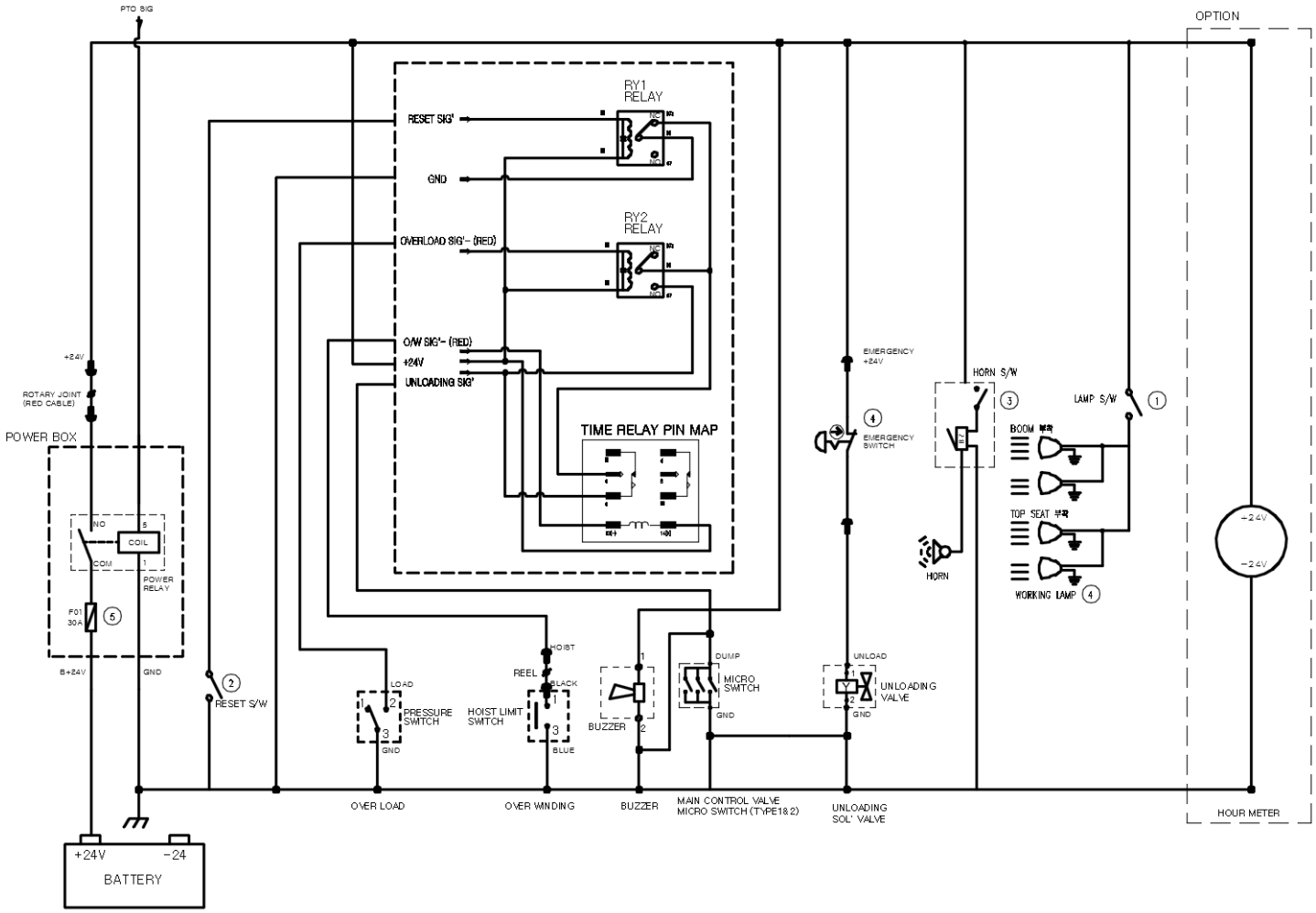

Рис. 4

КМУ модели SS1926II. Схема электрической цепи.

3.2.1.1. Перечень элементов электрооборудования

Обозначение на схеме	Наименование и краткая техническая характеристика	Тип	Количество	Примечание
1	Переключатель лампы		1	
2	Переключатель сброса		1	
3	Кнопочный выключатель (Звуковой сигнал)		1	
4	Аварийный переключатель		1	
5	Фонарь рабочего освещения		4	
6	Предохранитель		1	

3.2.2 Схема гидравлическая принципиальная

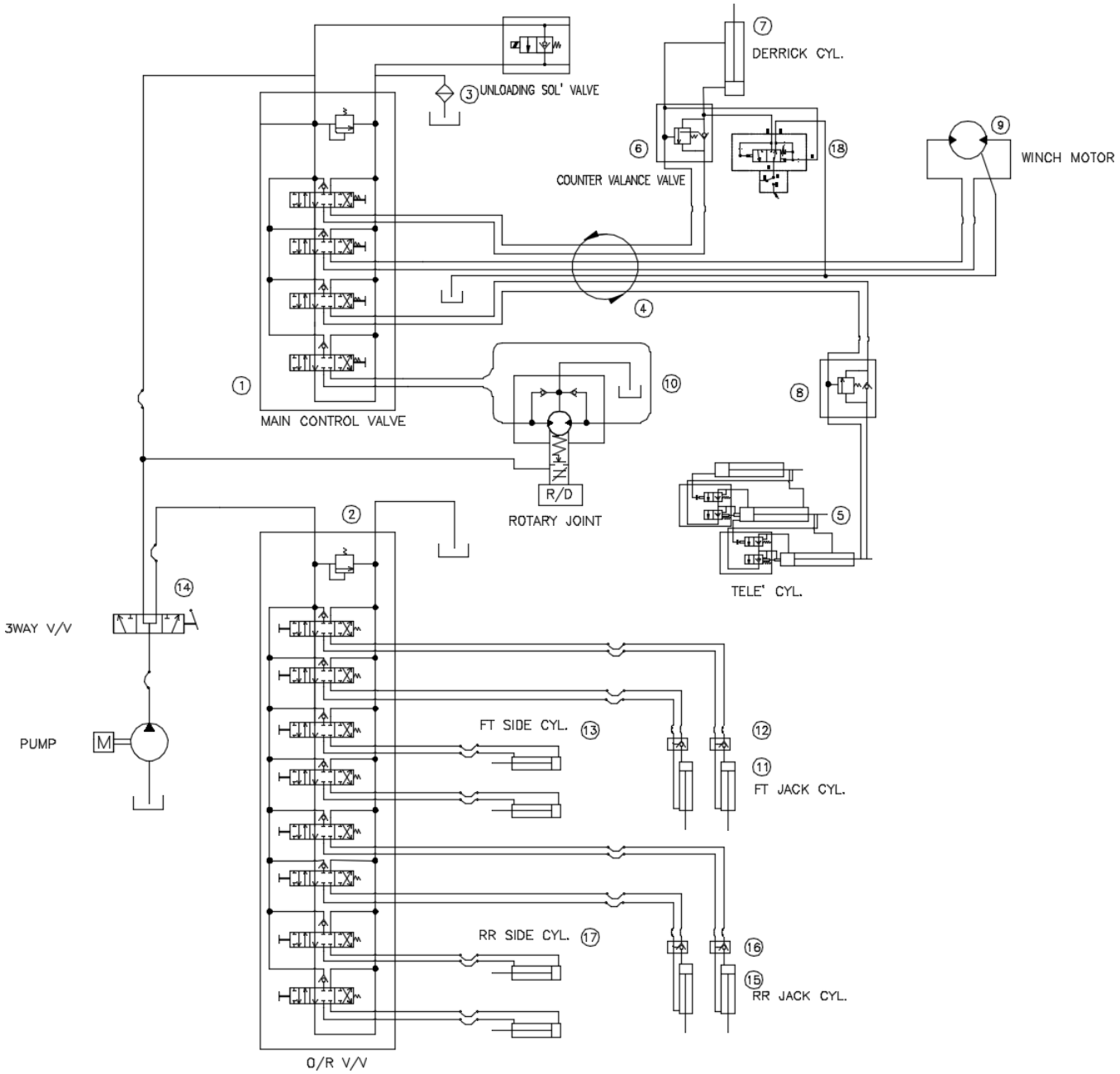

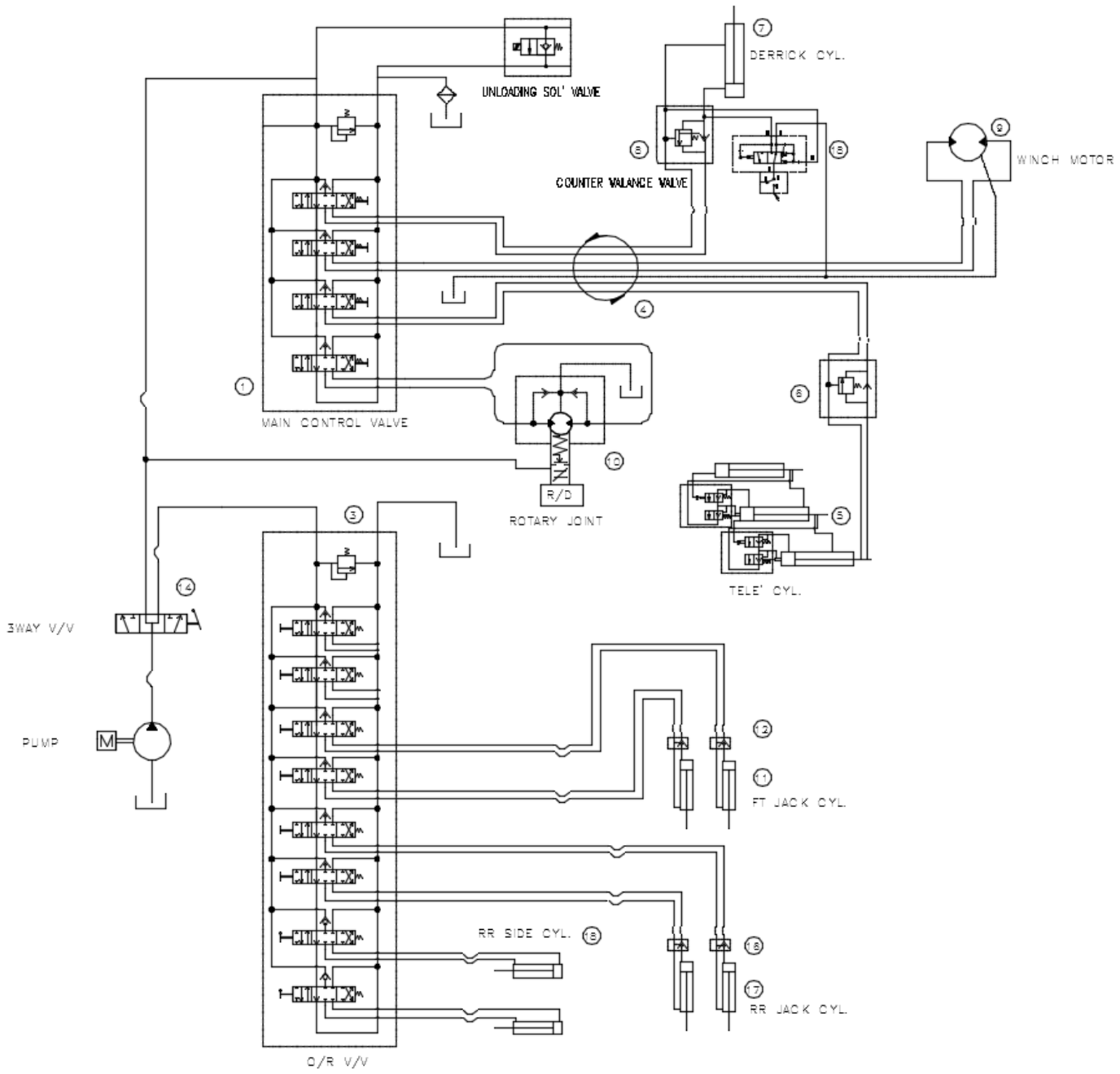

Рис. 5

КМУ модели SS1926II. Схема гидравлическая принципиальная.

3.2.2.1. Перечень элементов гидрооборудования

Позиция на гидросхеме	Обозначение по схеме	Наименование и краткая техническая характеристика	Тип	Количество	Примечание
1	1	Блок гидрораспределителя для управления КМУ	5S	1	(210Bar)
2	2	Гидрораспределителя управления аутригерами	8S	1	(175Bar)
3	3	Фильтр		1	PT 1 1/4”
4	4	Гидрошарнир		1	---
5	5	Гидроцилиндр механизма телескопирования		1	---
6	6	Обратный клапан (перепускной)	DER	1	5:1
7	7	Гидроцилиндр механизма подъема стрелы		1	St 623
8	8	Обратный клапан (перепускной)		1	2.5:1
9	9	Привод грузовой лебедки	JMF36	1	---
10	10	Блок гидрораспределителя для управления КМУ	BMP-80	1	---
11	11	Гидроцилиндр переднего домкрата		2	St 560
12	12	Обратный клапан переднего домкрата		2	---
13	13	Гидроцилиндр передней опоры		2	St 1740
14	14	Клапан трехходовой		1	PT 3/4
15	15	Гидроцилиндр домкрата (ЗАДНЯЯ)		2	St 410
16	16	Клапан обратн. (ЗАДНЯЯ. домкр.)		2	
17	17	Гидроцилиндр опоры (ЗАДНЯЯ)		2	St 1100
18	18	Клапан ограничения нагрузки		1	

3.2.3 Схема кинематическая

Рис. 6
КМУ модели SS1926II. Схема кинематическая.

3.2.4 Схемы запасовки и характеристики канатов (схемы запасовки грузовых полиспастов главного и вспомогательного подъемов, полиспастов подъема стрел и др.; на схемах указываются размеры барабанов, блоков и способы крепления канатов и цепей)

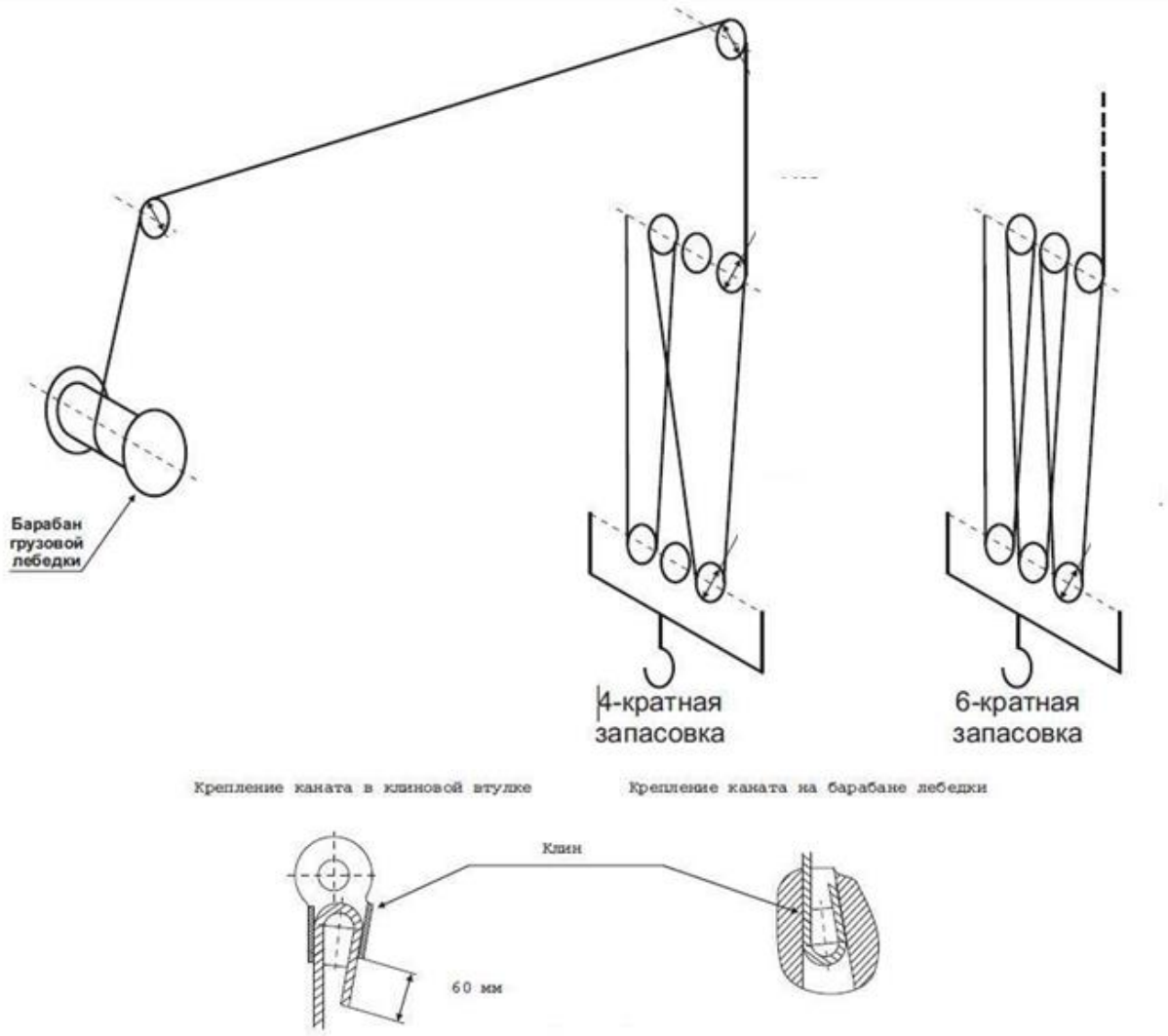

Рис. 7

КМУ модели SS1926II. Схемы запасовки грузового каната.

3.2.4.1 Характеристика канатов

Назначение каната		Подъем груза
Механизм, на котором канат установлен		Лебедка главного подъема
Конструкция каната и обозначение государственного стандарта		19x7
Диаметр, мм		10
Длина, м		100
Временное сопротивление проволок разрыву, Н/мм^2		1,960
Разрывное усилие каната, Н		71,200
Расчетное натяжение каната, Н	Расчетный	5.65
	Нормативный	5.0
Покрытие поверхности проволоки		без покрытия

3.3 Грузозахватные органы

3.3.1 Крюки

Механизм	Подъем груза
Тип	Однорогий, кованый
Номер заготовки крюка по стандарту и обозначение стандарта	
Номинальная грузоподъемность, т	8.0
Заводской номер (сертификат, год изготовления)	
Изображение клейма ОТК предприятия-изготовителя	DY INNOVATE

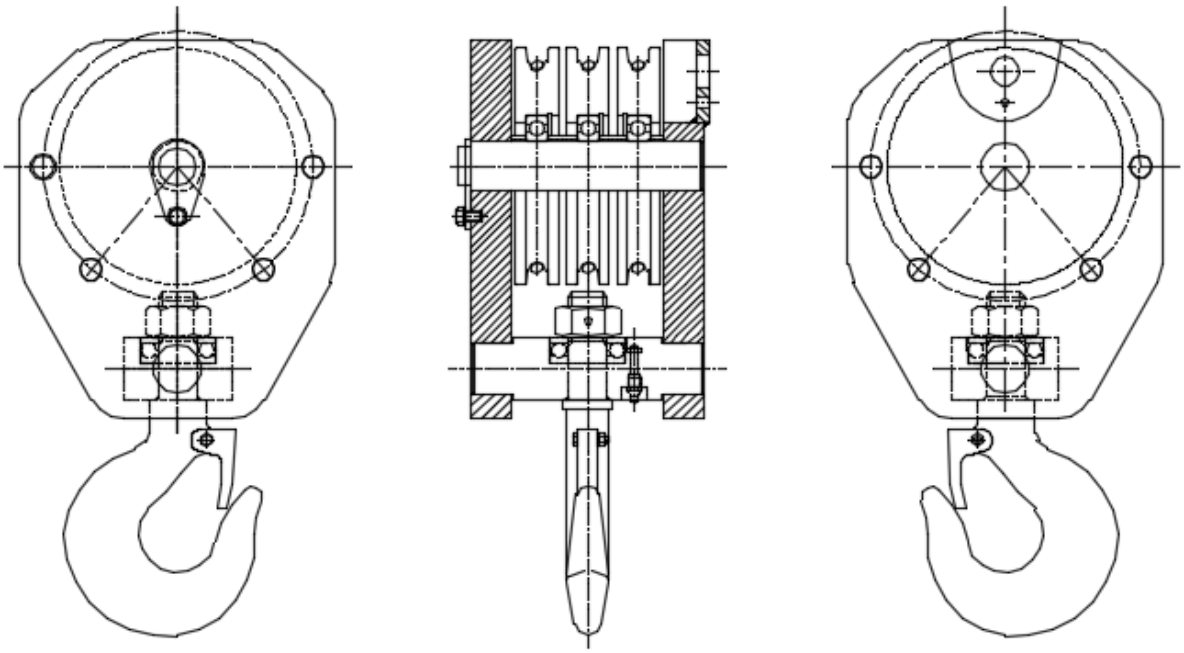

Рис. 8
Подвеска крюковая. Чертеж общего вида.

3.4 Приборы, устройства безопасности и сигнализаторы. Предохранительные устройства.

3.4.1 Концевые выключатели

Тип (рычажный, шпиндельный и т.п.)	Цепь размыкания (электрическая, гидравлическая)	Механизм, с которым функционально связан выключатель (место установки)	Расстояние от грузозахватного органа или другой движущейся части до упора при отключении (м, град. и др.)	Блокировка	Количество	Номер позиции на принципиальной схеме
Рычажный	Электро-гидравлическая	Подъем груза	0.5m	Да	1	Рис. 4
---	---	---	---	---	---	---
---	---	---	---	---	---	---
---	---	---	---	---	---	---

3.4.2 Ограничитель грузоподъемности

Механизмы, отключаемые ограничителем	Подъем стрелы, выдвижение секций
Обозначение (марка, тип, модификация)	Переключатель давления
Система	Гидравлическая
Превышение массы груза над грузоподъемностью для данных вылета и высоты при срабатывании ограничителя, %	10%
Тип предупредительной сигнализации	Звуковая
Масса груза, при которой вступает в действие предупредительная сигнализация, % от грузоподъемности для данных вылета и высоты подъема	100%
Предприятие-изготовитель, заводской номер	DY INNOVATE

3.4.3 Предохранительные клапаны

Обозначение на принципиальной гидравлической схеме	Место установки	Назначение
поз. 6	Подъёмный цилиндр КМУ	Защита гидравлического оборудования КМУ от превышения рабочего давления
поз. 8	Телескопический цилиндр КМУ	
поз. 12,16	Опорный контур КМУ	

3.4.4 Упоры

Механизм	Выдвижение выносных опор
Конструкция	Фиксатор пальцевой
Максимальный ход, мм	Передние опоры - 1,740мм Задние опоры - 1,100мм (Ход цилиндра)
Ограничиваемое перемещение	Фиксация выдвижных опор КМУ в транспортном положении

3.5 Кабина

Место расположение	Кабина
Назначение	Постоянная температура и безопасность для оператора
Тип, конструктивное исполнение	Кабина закрытого исполнения (Передний, Боковой тип двери)
Количество мест	Одно
Тип, характеристика остекления	Металл и закалённое стекло
Характеристика изоляции (термо-, звукоизоляция и т.п.)	---
Характеристика систем создания микроклимата (вентиляция, отопление, кондиционирование и др.)	----
Характеристика кресла	Переключатель безопасности под креслом (Защищает оператора с клапаном давления при складывании кабины)
Другое оборудование (стеклоочистители, огнетушители и т.д.)	Дворники (Один)

3.6 Данные о металле основных элементов металлоконструкций крана-манипулятора

Наименование и обозначение узлов КМУ	Вид и толщина металлопроката, стандарт	Марка материала, категория, группа, класс прочности	Стандарт на марку материала	Номер сертификата	Электроды, сварочная проволока (тип, марка, стандарт)
Основание КМУ	Листовая сталь	ATOS80	POSCO	050102	---
		09Г2С	ГОСТ19281		
Трехопорный мост КМУ	Листовая сталь	ATOS80	POSCO	050102	---
		09Г2С	ГОСТ19281		
Колонна поворотная	Листовая сталь	ATOS80	POSCO	050102	---
		09Г2С	ГОСТ19281		
Секции телескопической стрелы	Листовая сталь	ATOS80	POSCO	050102	---
		09Г2С	ГОСТ19281		
Балки выносных опор	Листовая сталь	ATOS80	POSCO	050102	---
		09Г2С	ГОСТ19281		

4 СВИДЕТЕЛЬСТВО О ПРИЕМКЕ

КМУ с гибкой канатной подвеской грузозахватного механизма модель SS1926II
ТУ - , заводской №
изготовлена в соответствии с техническими нормами, действующими в Российской Федерации.
КМУ прошла приемо-сдаточные испытания в соответствии с программой и признана годной для крана-манипулятора с указанными в паспорте параметрами.
Гарантийный срок службы 12 мес. со дня ввода в эксплуатацию, но не более 18 мес. со дня отгрузки потребителю.
Срок службы 10 лет.

М.П.

Главный инженер предприятия-изготовителя (технический директор)

“ ___“ _____ 20____ г.

_____
(подпись)

Начальник ОТК предприятия-изготовителя

_____
(подпись)

5 ДОКУМЕНТАЦИЯ И ПРИНАДЛЕЖНОСТИ, ПОСТАВЛЯЕМЫЕ С КМУ

5.1 Рекомендация по КМУ на изготовление крана-манипулятора на автомобильном шасси (по отдельному договору).
5.2 Рабочая документация на изготовление крана-манипулятора (по отдельному договору).
5.3 Техническое описание и требования безопасности КМУ (для подготовки руководства по эксплуатации крана-манипулятора).
5.4 Ведомость запасных частей, инструментов и принадлежностей.
5.5 Комплект запасных частей, инструментов и сменного оборудования определяется договором на поставку.
5.6 Сервисная книжка