DY INNOVATE
118, 13gil, Seokam-ro, Iksan-si, Jeonrabuk-do
Korea

Кран-манипулятор, изготовленный на базе данной КМУ, до пуска в работу подлежит регистрации в органах Ростехнадзора.

КРАНОМАНИПУЛЯТОРНАЯ УСТАНОВКА С КАНАТНОЙ ПОДВЕСКОЙ ГРУЗОЗАХВАТНОГО МЕХАНИЗМА МОДЕЛЬ **SS2725LB**

ПАСПОРТ

SS2725LB.03.00.000 ПС

РЕГИСТРАЦИОННЫЙ №_____

ВНИМАНИЕ ВЛАДЕЛЬЦА КРАНОМАНИПУЛЯТОРНОЙ УСТАНОВКИ!

1. Паспорт крана-манипулятора должен быть составлен на основании паспорта КМУ.

2. Проектная документация на доизготовление крана-манипулятора должна быть разработана специализированной организацией, имеющей разрешение (лицензию) Ростехнадзора на проведение такого вида работ.

3. Доизготовление крана-манипулятора должно проводиться специализированной организацией, имеющей разрешение органов Ростехнадзора на выполнение такого вида работ.

4. Разрешение на работу доизготовленного крана-манипулятора должно быть получено в порядке, установленном нормативными документами Ростехнадзора.

5. Копии разрешений органов Ростехнадзора на отступление от нормативных документов должны быть приложены к паспорту КМУ.

6. Рекомендуемая производительность гидравлического насос 90 x 90 л/мин (63 x 63cc/rev), рабочее давление 210 кгс/см^2. (другие сведения, на которые необходимо обратить особое внимание владельца КМУ, сведения о рекомендуемых технических характеристиках шасси и гидронасоса,
если он не входит в комплект поставки)

   ※ Вышеуказанный параметр рекомендуемой производительности гидравлического насоса на стандартных корейских шасси.

1.1. Общий вид КМУ в рабочем положении с указанием основных размеров.

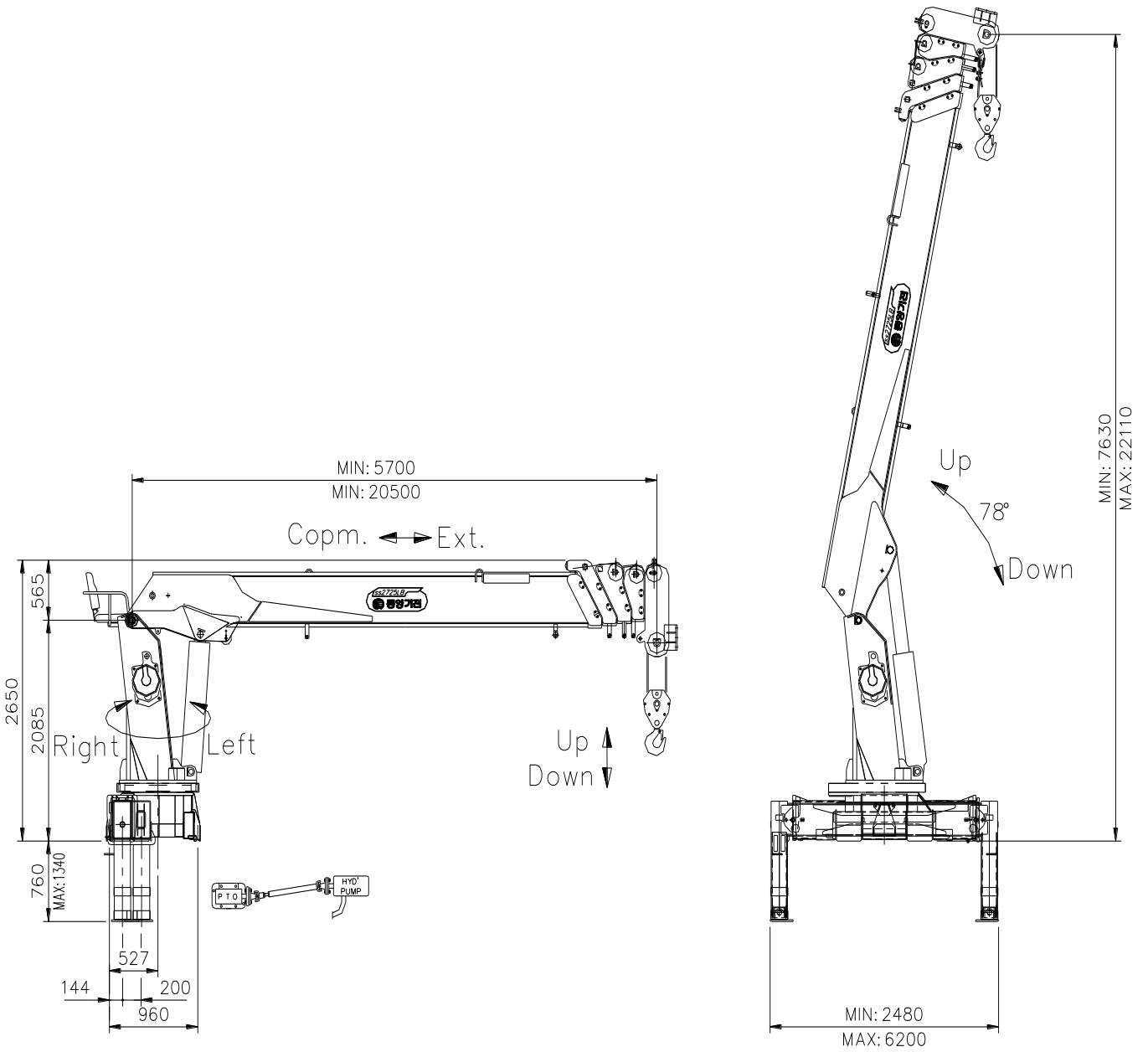

Рис. 1
Краноманипуляторная установка (КМУ) модели SS2725LB
в рабочем положении.

Разрешение (лицензия) на применение

№РРС 00-26259 от «02» октября 20 07 г.

Федеральной службы по экологическому,
(Наименование и адрес органа Госгортехнадзора,
технологическому и атомному надзору
выдавшего разрешение на применение крана)

1 ОБЩИЕ СВЕДЕНИЯ

1.1 Предприятие-изготовитель и его адрем	DY INNOVATE, 118, 13gil, Seokam-ro, Iksan-si, Jeonrabuk-do (Корея)
1.2 Тип КМУ	Гидравлический с телескопической стрелой и гибкой (канатной) подвеской грузозахватного органа
1.3 Индекс КМУ	SS2725LB
1.4 Заводской номер	
1.5 Год изготовления	
1.6 Назначение КМУ	Выполнение погрузочно-разгрузочных работ и транспортировка грузов при строительстве различных видов работ
1.7 Группа классификации (режима) по ИСО 4301/1: КМУ (KMU) механизмов: подъема поворота телескопирования	 A4 M4 M4 M3
1.8 Тип привода механизмов	Гидравлический
1.9 Окружающая среда, в которой может эксплуатироваться КМУ: температура, ℃ рабочего состояния $\frac{\text{наибольшая}}{\text{наименьшая}}$, ℃ нерабочего состояния $\frac{\text{наибольшая}}{\text{наименьшая}}$, ℃ относительная влажность воздуха, % Взрывоопасность Пожароопасность	 $\frac{\text{плюс 40}}{\text{минус 40}}$ $\frac{\text{плюс 40}}{\text{минус 40}}$ 85% при температуре плюс 20° невзрывоопасная непожароопасная
1.10 Допустимая скорость ветра на высоте 10 м для рабочего состояния с грузом, м/с	14
1.11 Допустимый уклон КМУ при максимальном грузовом моменте, градусы	3
1.12 Ограничение одновременного выполнения рабочих операций	Допускается совмещение любых операций

1.13 Род электрического тока, напряжение и число фаз

Назначение цепи	Род тока	Напряжение, В	Число фаз
Силовая	---	---	---
Управления	---	---	---
Системы защиты	Постоянный (D.C)	24 В	Одна
Рабочего освещения	Постоянный (D.C)	24 В	Одна
Ремонтного освещения	---	---	---

1.14 Основные нормативные документы, в соответствии с которыми изготовлена КМУ (обозначение, наименование)	KS - Корейский стандарт, в основе статья 34 Закон об охране труда и технике безопасности (ENFORCEMENT DECREE OF THE OCCUPATIONAL SAFETY AND HEALTH ACT)

2 ОСНОВНЫЕ ТЕХНИЧЕСКИЕ ДАННЫЕ И ХАРАКТЕРИСТИКИ КРАНА-МАНИПУЛЯТОРА

2.1 Основные характеристики КМУ:	
2.1.1 Грузовой момент, тм	
2.1.2 Грузоподъемность нетто, т:	29.0 ton·m
основного подъема:	
максимальная	12.0 ton
на максимальном вылете	0.95 ton
2.1.3 Вылет, м:	
основного подъема:	
максимальный	950kg/20.2 m
минимальный	12,000kg/2.0m
2.1.4 Максимальная высота подъема, м	23.2 m

2.2 Грузовысотные характеристики:

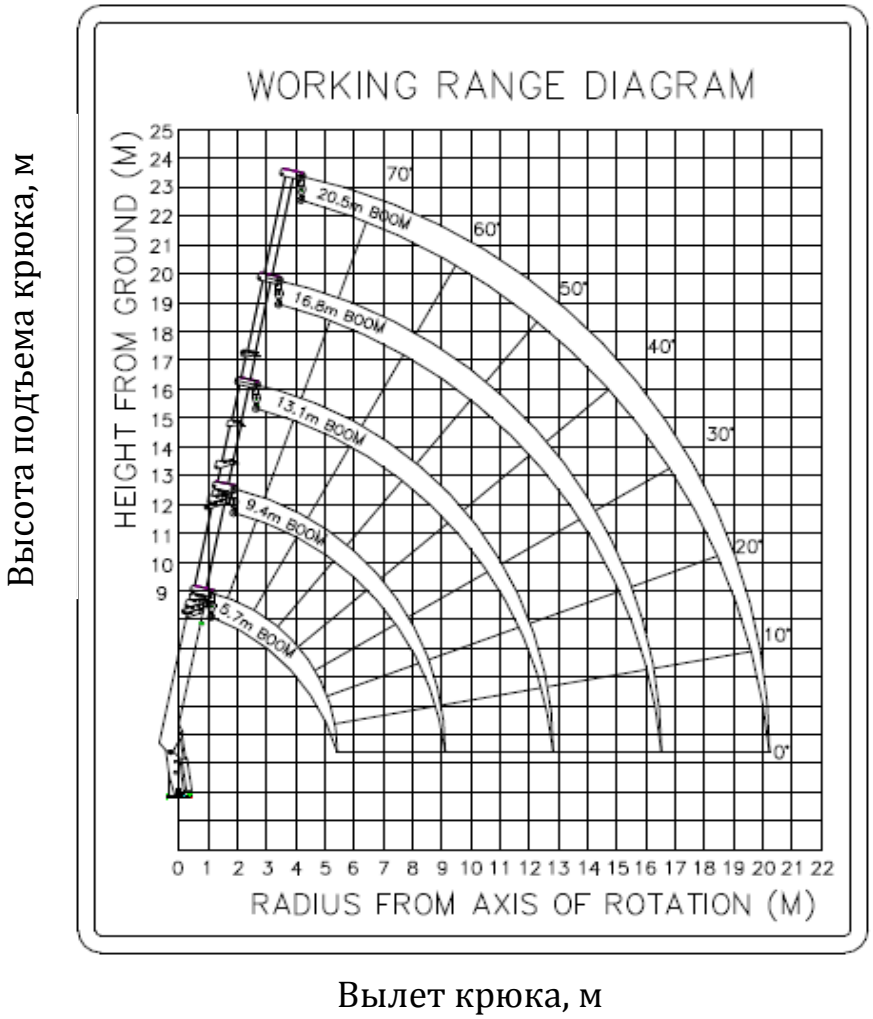

Рис. 2
Диаграмма высотных характеристик
КМУ модели SS2725LB

2.2.1 Грузовые характеристики КМУ модели SS2725LB

WORKING RADIUS(M)	BOOM LENGTH				
	5.7	**9.4**	**13.1**	**16.8**	**20.5**
2.0	● 12,000				
3.0	● 10,000	● 5,500			
4.0	7,500	4,500	3,100	2,700	
5.0	**5,500(5.4)**	3,500	2,800	2,500	2,200
6.0		3,300	2,500	2,350	2,100
7.0		3,200	2,400	2,200	2,000
8.0		3,050	2,300	2,100	1,900
9.0		**2,900(9.1)**	2,200	1,950	1,800
10.0			2,050	1,850	1,700
11.0			1,950	1,750	1,600
12.0			1,800	1,600	1,500
13.0			**1,700(12.8)**	1,500	1,400
14.0				1,400	1,300
15.0				1,350	1,200
16.0				**1,250(16.5)**	1,100
17.0					1,050
18.0					1,000
19.0					980
20.0					**950(20.2)**
Кратность запасовки	4-кратная	(●) 6-кратная			

2.3	Допустимая масса груза, с которой разрешено телескопиование секций стрелового оборудования	В соответствии с грузовой характеристикой

2.4 Геометрические параметры крана-манипулятора

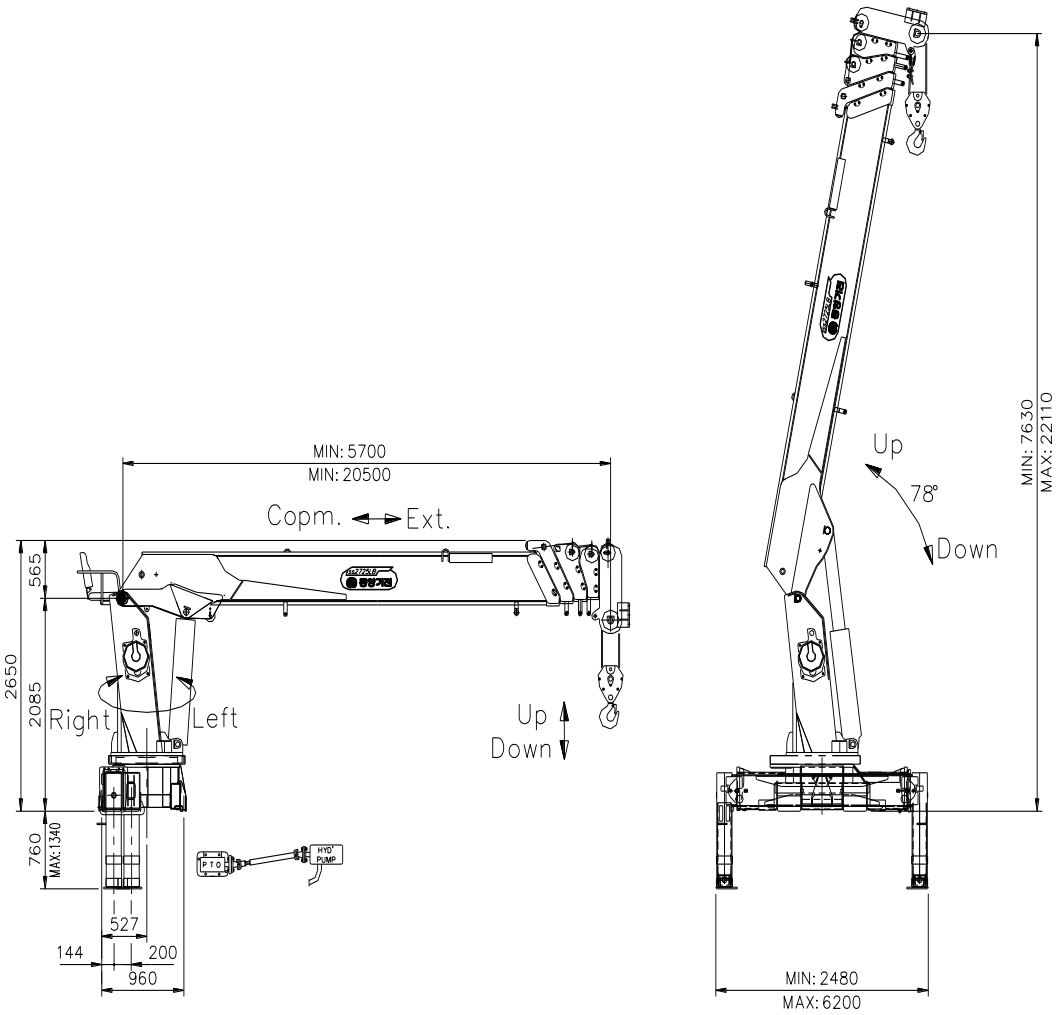

Рис. 3
КМУ модели SS2725LB. Схема общего вида.

2.5	Максимальное/минимальное время полного движения механизма стрелового оборудования в обоих направлениях, сек.: выдвижения (втягивания) стрелы подъема (опускания) стрелы	 35 (32) 18 (11)
2.6	Частота вращения, об/мин	2.5 об/мин
2.7	Угол поворота (градусы): без груза с грузом	 360 360
2.8	Максимальный крутящий момент механизма поворота, кНм	9.1
2.9	Место управления: при работе при установке на выносные опоры	Блок управления на опорной раме
2.10	Способ управления	Гидравлический, Электрический
2.11	Масса крановманипуляторной установки (КМУ), т	5.5

3 ТЕХНИЧЕСКИЕ ДАННЫЕ И ХАРАКТЕРИСТИКИ СБОРОЧНЫХ УЗЛОВ И ДЕТАЛЕЙ

3.1 Силовые узлы гидрооборудования механизмов

3.1.1 Гидронасос

Гидравлический насос не входит в комплект поставки КМУ. Сведения о рекомендуемых параметрах гидравлического насоса приведены на обороте титульного листа настоящего в паспорте КМУ.

3.1.2 Гидромоторы:

Позиция на гидросхеме	Поз. 9	Поз. 11
Назначение	Привод грузовой лебедки	Привод механизма поворота
Тип и условное обозначение	JMF-47	EPM80C
Номинальный крутящий момент, Нм	147	168.7
Номинальное давление рабочей жидкости на входе, МПа (кгс/см^2)	20.6 (210)	20 (203.9)
Номинальная частота вращения, рад/с (об/мин)	209.4 (2000)	77.5 (740)
Номинальный расход рабочей жидкости, л/мин	84.6	68.0

3.1.3 Гидроцилиндры:

Позиция на гидросхеме		Поз. 5	Поз. 7
Назначение		Телескопирование секций стрелы	Изменение угла наклона стрелы
Тип, условное обозначение		3-х секционный	2-х стороннее действие
Количество		1	2
Диаметр, мм	Поршня	90/90	125
	Штока	65/60	80
Ход поршня, мм		11,550	7400
Усилие, кН	Втягивания	60.66/70.45	288.84 (144.42x2)
	Выдвижения	126.81/126.81	489.22 (244.61x2)
Номинальное давление рабочей жидкости, кгс/см^2		210	210

Позиция на гидросхеме		Поз. 12	Поз. 14
Назначение		Управление домкратами передних опор	Выдвижение/втягивание передних опор
Тип, условное обозначение		Двухстороннего действия	
Количество		2	2
Диаметр, мм	Поршня	100	40
	Штока	70	25
Ход поршня, мм		705	1860
Усилие, кН	Втягивания	66.57*1	12,73*1
	Выдвижения	130,52*1	20,88*1
Номинальное давление рабочей жидкости, кгс/см^2		180	180

Позиция на гидросхеме		Поз. 18 (опция)	Поз. 19 (опция)
Назначение		Управление домкратами задних опор	Выдвижение/втягивание задних опор
Тип, условное обозначение		Двухстороннего действия	
Количество		2	2
Диаметр, мм	Поршня	75	40
	Штока	45	25
Ход поршня, мм		510	1504
Усилие, кН	Втягивания	46.99*1	12,73*1
	Выдвижения	73.42*1	20,88*1
Номинальное давление рабочей жидкости, кгс/см^2		180	180

3.2 Схемы.

3.2.1 Схема электрическая принципиальная

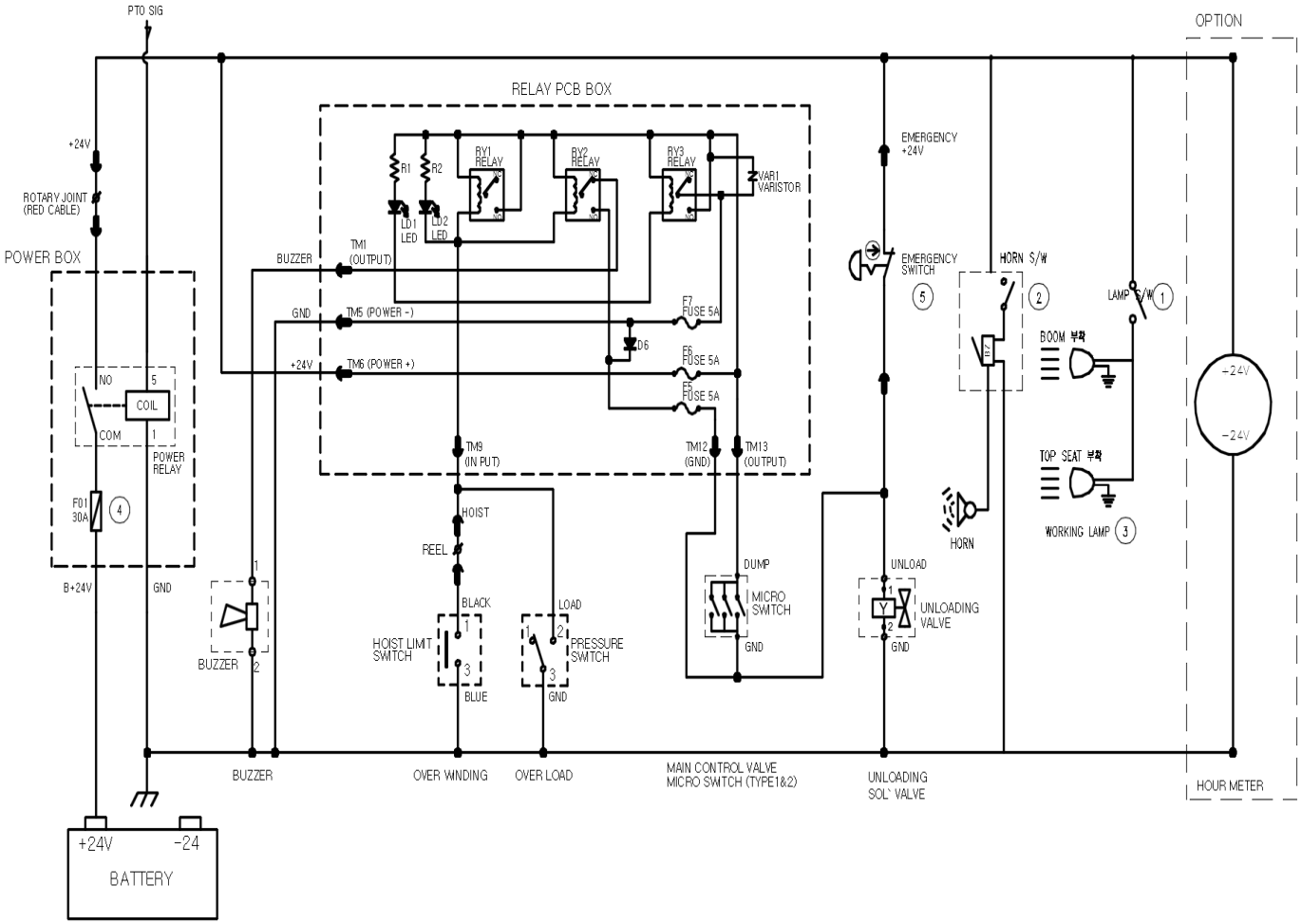

Рис. 4

КМУ модели SS2725LB. Схема электрической цепи.

3.2.1.1. Перечень элементов электрооборудования

Обозначение на схеме	Наименование и краткая техническая характеристика	Тип	Количество	Примечание
1	Переключатель лампы		1	
2	Кнопочный выключатель		3	
3	Аварийный переключатель		1	
4	Фонарь рабочего освещения		4	

3.2.2 Схема гидравлическая принципиальная

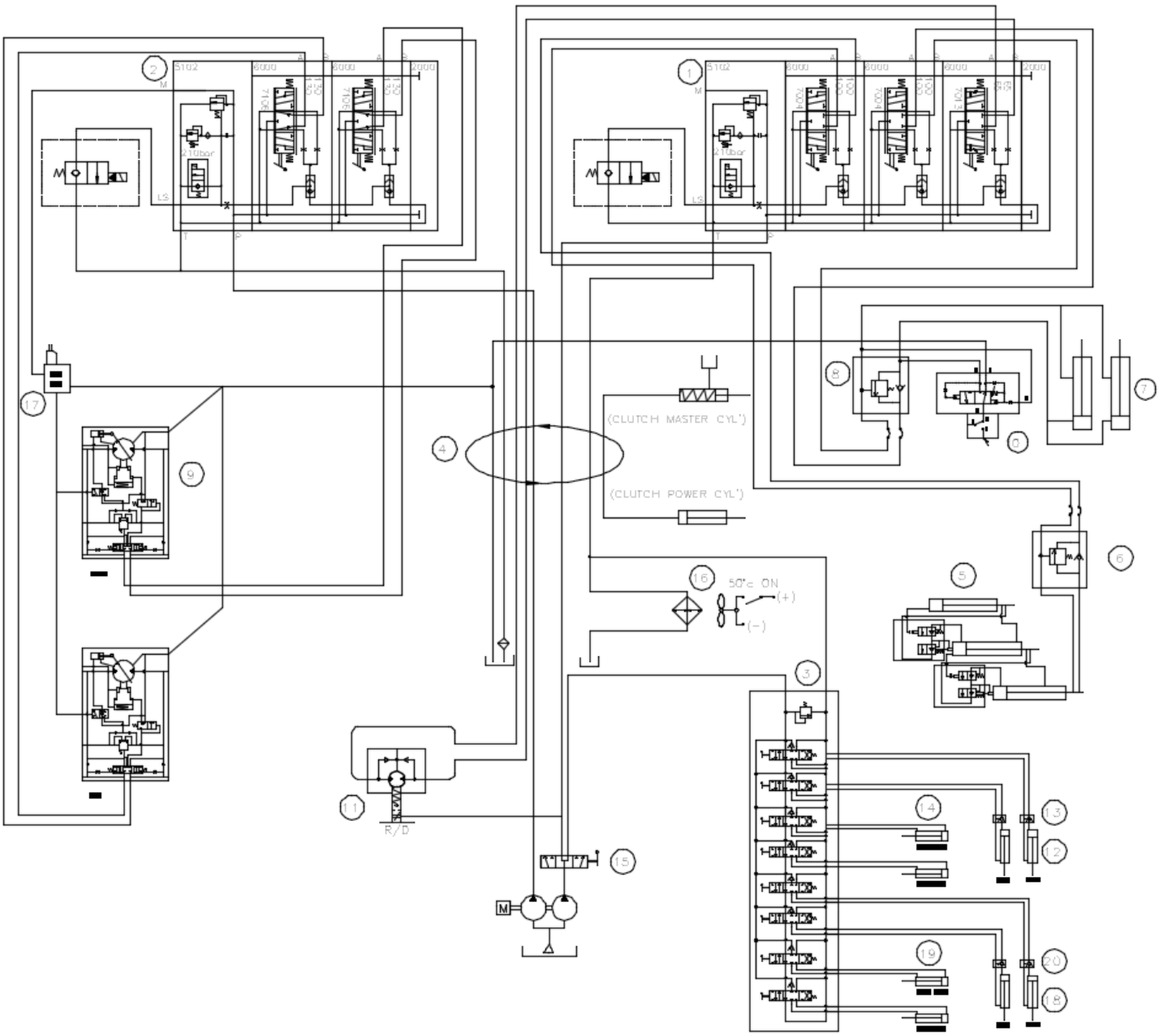

Рис. 5

КМУ модели SS2725LB. Схема гидравлическая принципиальная.

3.2.2.1. Перечень элементов гидрооборудования

Позиция на гидросхеме	Обозначение по схеме	Наименование и краткая техническая характеристика	Тип	Количество	Примечание
1	1	Клапан предохранительный	3S	1	(210 Bar)
2	2	Клапан предохранительный	2S	1	(210 Bar)
3	3	Клапан предохранительный	10S	1	(175 Bar)
4	4	Поворотный узел	---	1	
5	5	Гидроцилиндр телескопирования	---	1	---
6	6	Клапан обратный (перепускной)	---	1	4,5:1
7	7	Гидроцилиндр подъема стрелы	---	2	
8	8	Клапан обратный (перепускной)	---	1	3:1
9	9	Гидромотор грузовой лебедки	JMV53/29-VBC	1	---
10	10	Клапан ограничения нагрузки		1	
11	11	Гидромотор мех-ма поворота	EPM80C	1	---
12	12	Гидроцилиндр переднего домкрата	---	2	St705
13	13	Обратный клапан переднего домкрата	---	2	---
14	14	Гидроцилиндр передней опоры	---	2	St1860
15	15	Клапан 3-х ходовой	---	1	PT 3/4
16	16	Масляный радиатор	---	1	
17	17	Электромагнитный клапан	---	1	
18	18	Гидроцилиндр домкрата (ЗАДНЯЯ)	---	2	
19	19	Клапан обратн. (передн. домкр.)	---	2	
20	20	Гидроцилиндр опоры (ЗАДНЯЯ)	---	2	

3.2.3 Схема кинематическая

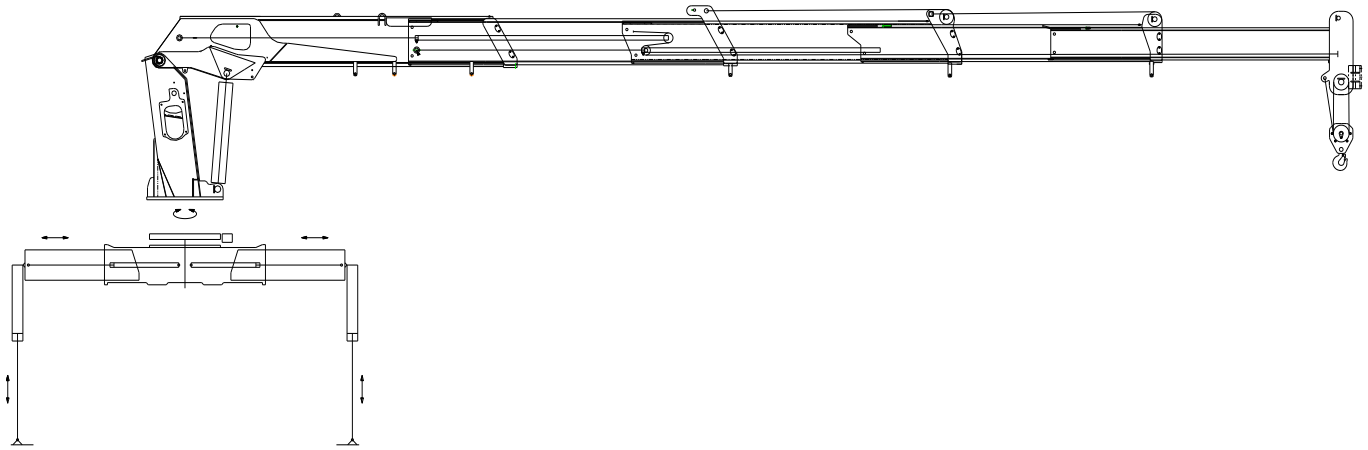

Рис. 6
КМУ модели SS2725LB. Схема кинематическая.

3.2.4 Схемы запасовки и характеристики канатов (схемы запасовки грузовых полиспастов главного и вспомогательного подъемов, полиспастов подъема стрел и др.; на схемах указываются размеры барабанов, блоков и способы крепления канатов и цепей)

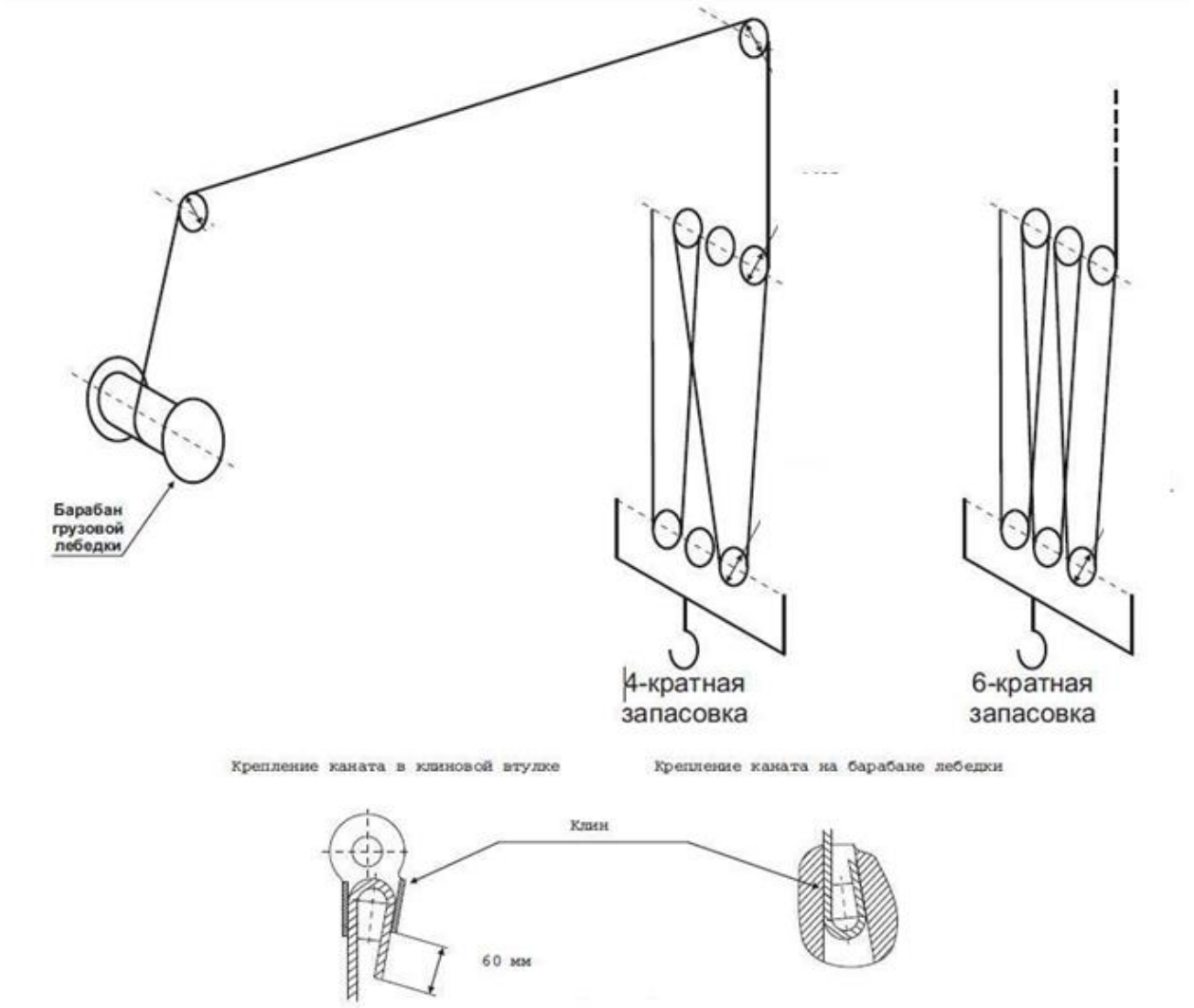

Рис. 7
КМУ модели SS2725LB. Схемы запасовки грузового каната.

3.2.4.1 Характеристика канатов

Назначение каната		Подъем груза
Механизм, на котором канат установлен		Лебедка главного подъема
Конструкция каната и обозначение государственного стандарта		19х7
Диаметр, мм		12.5
Длина, м		100
Временное сопротивление проволок разрыву, Н/мм^2		1,960
Разрывное усилие каната, Н		106,068
Расчетное натяжение каната, Н	Расчетный	6.03
	Нормативный	5.0
Покрытие поверхности проволоки		без покрытия

3.3 Грузозахватные органы

3.3.1 Крюки

Механизм	Подъем груза
Тип	Однорогий, кованый
Номер заготовки крюка по стандарту и обозначение стандарта	
Номинальная грузоподъемность, т	10.0
Заводской номер (сетификат, год изготовления)	
Изображение клейма ОТК предприятия-изготовителя	DY INNOVATE

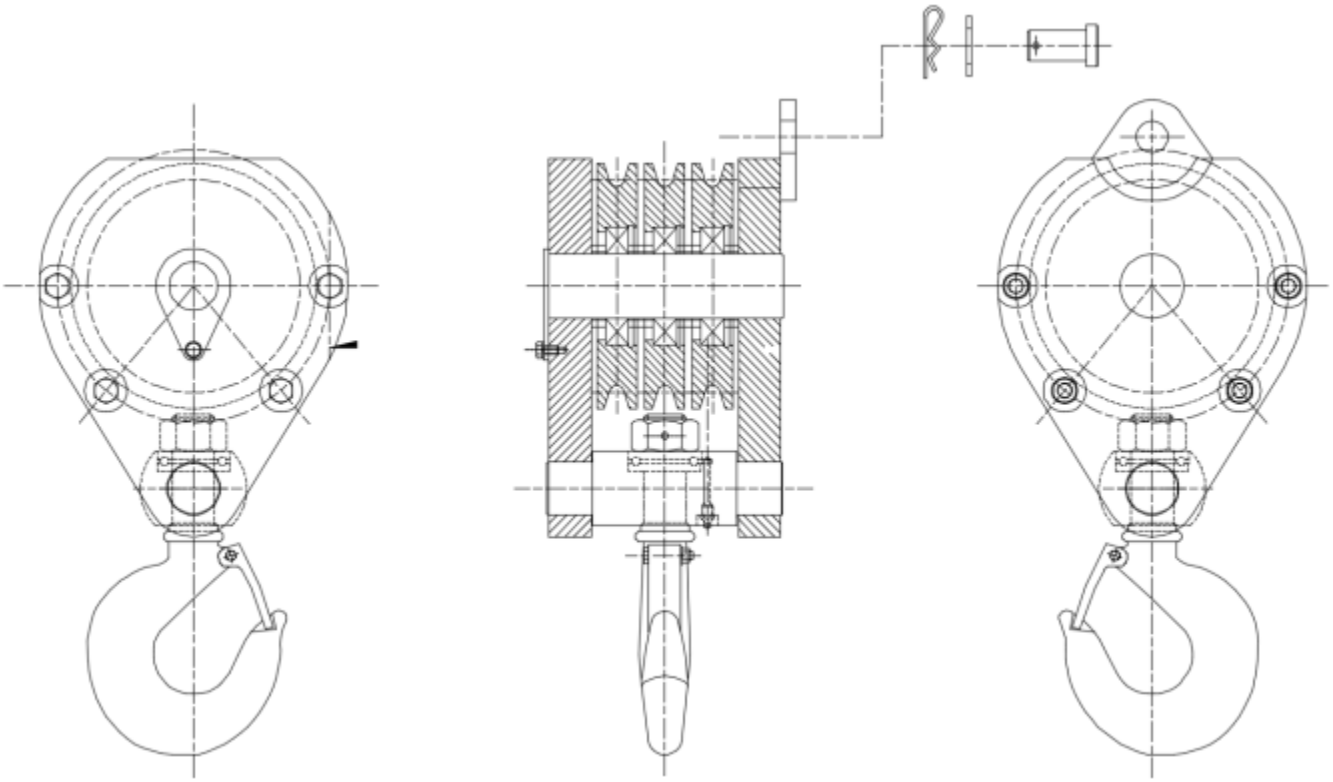

Рис. 8
Подвеска крюковая. Чертеж общего вида.

3.4 Приборы, устройства безопасности и сигнализаторы. Предохранительные устройства.

3.4.1 Концевые выключатели

Тип (рычажный, шпиндельный и т.п.)	Цепь размыкания (электрическая, гидравлическая)	Механизм, с которым функционально связан выключатель (место установки)	Расстояние от грузозахватного органа или другой движущейся части до упора при отключении (м, град. и др.)	Блокировка	Количество	Номер позиции на принципиальной схеме
Рычажный	Электро-гидравлич	Подъем груза	0.5m	Да	1	Рис. 4
---	---	---	---	---	---	---
---	---	---	---	---	---	---
---	---	---	---	---	---	---

3.4.2 Ограничитель грузоподъемности

Механизмы, отключаемые ограничителем	Подъем стрелы, выдвижение секций
Обозначение (марка, тип, модификация)	Переключатель давления
Система	Гидравлическая
Превышение массы груза над грузоподъемностью для данных вылета и высоты при срабатывании ограничителя, %	10%
Тип предупредительной сигнализации	Звуковая
Масса груза, при которой вступает в действие предупредительная сигнализация, % от грузоподъемности для данных вылета и высоты подъема	100%
Предприятие-изготовитель, заводской номер	DY INNOVATE

3.4.3 Предохранительные клапаны

Обозначение на принципиальной гидравлической схеме	Место установки	Назначение
поз. 7	Подъёмный цилиндр КМУ	Защита гидравлического оборудования КМУ от превышения рабочего давления
поз. 5	Телескопический цилиндр КМУ	
поз. 12,14	Опорный контур КМУ	

3.4.4 Упоры

Механизм	Выдвижение выносных опор
Конструкция	Фиксатор пальцевый
Максимальный ход, мм	Передние опоры - 1,150мм*2 Задние опоры - 1,504мм (Ход цилиндра)
Ограничиваемое перемещение	Фиксация выдвижных опор КМУ в транспортном положении

3.5 Кабина

Место расположение	Кабина
Назначение	Постоянная температура и безопасность для оператора
Тип, конструктивное исполнение	Кабина закрытого исполнения (Передний, Боковой тип двери)
Количество мест	Одно
Тип, характеристика остекления	Металл и закалённое стекло
Характеристика изоляции (термо-, звукоизоляция и т.п.)	---
Характеристика систем создания микроклимата (вентиляция, отопление, кондиционирование и др.)	----
Характеристика кресла	Переключатель безопасности под креслом (Защищает оператора с клапаном давления при складывании кабины)
Другое оборудование (стеклоочистители, огнетушители и т.д.)	Дворники (Один)

3.6 Данные о металле основных элементов металлоконструкций крана-манипулятора

Наименование и обозначение узлов КМУ	Вид и толщина металлопроката, стандарт	Марка материала, категория, группа, класс прочности	Стандарт на марку материала	Номер сертификата	Электроды, сварочная проволока (тип, марка, стандарт)
Основание КМУ	Листовая сталь	ATOS80	POSCO	050102	---
		09Г2С	ГОСТ19281		
Трехопорный мост КМУ	Листовая сталь	ATOS80	POSCO	050102	---
		09Г2С	ГОСТ19281		
Колонна поворотная	Листовая сталь	ATOS80	POSCO	050102	---
		09Г2С	ГОСТ19281		
Секции телескопической стрелы	Листовая сталь	ATOS80	POSCO	050102	---
		09Г2С	ГОСТ19281		
Балки выносных опор	Листовая сталь	ATOS80	POSCO	050102	---
		09Г2С	ГОСТ19281		

4 СВИДЕТЕЛЬСТВО О ПРИЕМКЕ

КМУ с гибкой канатной подвеской грузозахватного механизма модель SS2725LB
ТУ - , заводской №
изготовлена в соответствии с техническими нормами, действующими в Российской Федерации.
КМУ прошла приемо-сдаточные испытания в соответствии с программой и признана годной для крана-манипулятора с указанными в паспорте параметрами.
Гарантийный срок службы 12 мес. со дня ввода в эксплуатацию, но не более 18 мес. со дня отгрузки потребителю.
Срок службы 10 лет.

М.П.

“ ___“ _____ 20____ г.

Главный инженер предприятия-изготовителя (технический директор)

_____
(подпись)

Начальник ОТК предприятия-изготовителя

_____
(подпись)

5 ДОКУМЕНТАЦИЯ И ПРИНАДЛЕЖНОСТИ, ПОСТАВЛЯЕМЫЕ С КМУ

5.1 Рекомендация по КМУ на доизготовление крана-манипулятора (по отдельному договору).
5.2 Рабочая документация на доизготовление крана-манипулятора (по отдельному договору).
5.3 Техническое описание и требования безопасности КМУ (для подготовки руководства по эксплуатации крана-манипулятора).
5.4 Ведомость запасных частей, инструментов и принадлежностей.
5.5 Комплект запасных частей, инструментов и сменного оборудования определяется договором на поставку.
5.6 Сервисная книжка